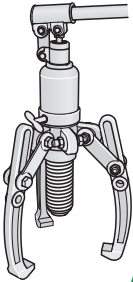

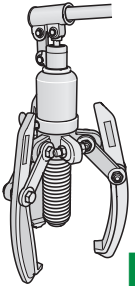

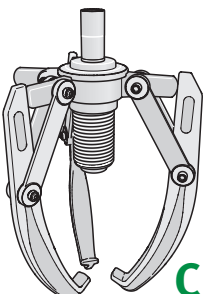

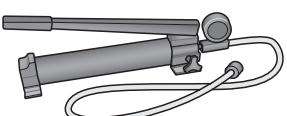

FAG

PULLER-HYD

Betriebsanleitung

User Manual

Notice d‘utilisation

Manual de instrucciones

Manual de instruções

Istruzioni per l’uso

Руководство по эксплуатации

Käyttöohje

操作說明

SCHAEFFLER

		w max. Wмакс. mm мм	t max. Wмакс. mm мм	a mm мм	b mm мм	h mm мм	F max. Wмакс. kN кН	m kg кг
A	**PULLER-HYD40**	200	165	14	22	55	40	5,7
	PULLER-HYD60 (-XL)	200 (260)	165 (210)	14 (21)	22 (26)	82	60	6 (7,2)
	PULLER-HYD80 (-XL)	260 (300)	210 (240)	21 (21)	26 (29)	82	80	8,5 (9,5)
B	**PULLER-HYD100 (-XL)**	250 (280)	185 (210)	16 (16)	22 (25)	82	100	7,6 (9,3)
	PULLER-HYD120 (-XL)	300 (330)	240 (280)	16 (19)	25 (29)	82	120	10,7 (12,3)
	PULLER-HYD200 (-XL)	360 (380)	275 (330)	19 (25)	29 (32)	82	200	13,8 (17,3)
	PULLER-HYD250 (-XL)	410 (440)	315 (380)	25 (28)	32 (39)	110	250	22,5 (29,4)
	PULLER-HYD300 (-XL)	540 (540)	405 (610)	28 (40)	39 (42)	110	300	35,2 (55,7)
C	**PULLER-HYD400 (-XL)**	580 (1 000)	420 (635)	40 (40)	49 (51)	125	400	91,1 (98,8)

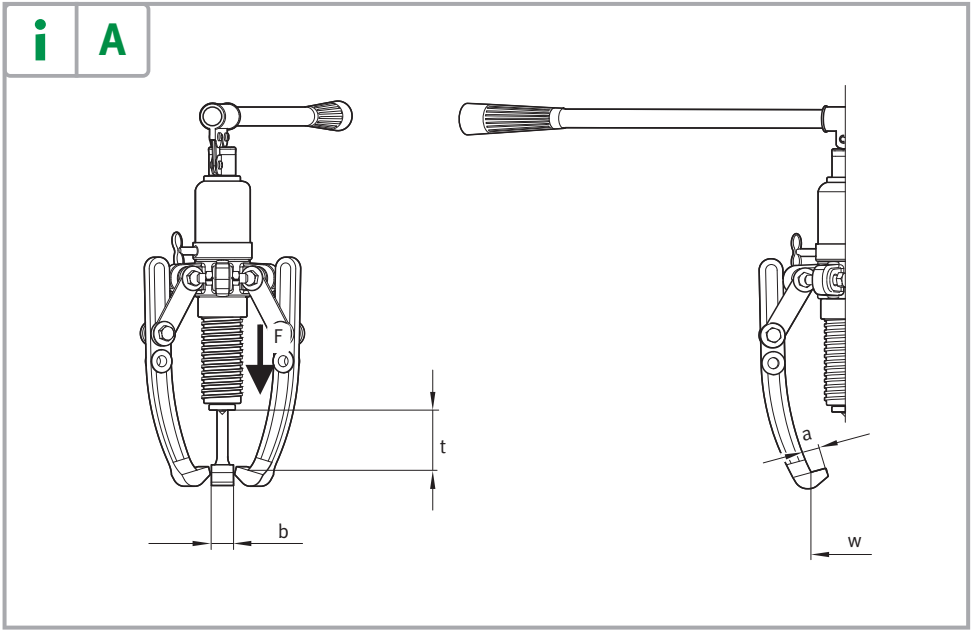
i
A
F
t
b
a
w

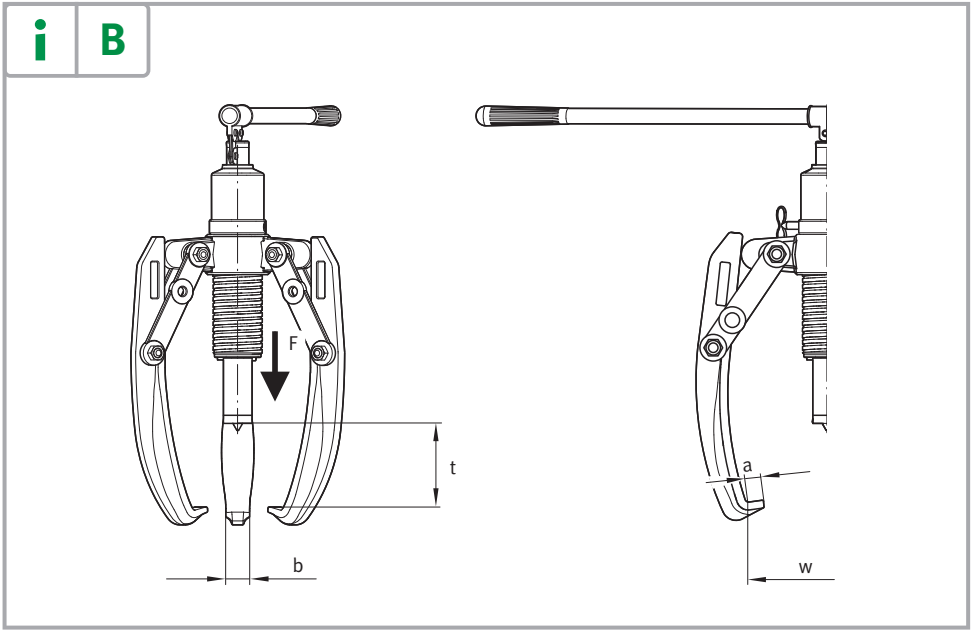

SCHAEFFLER

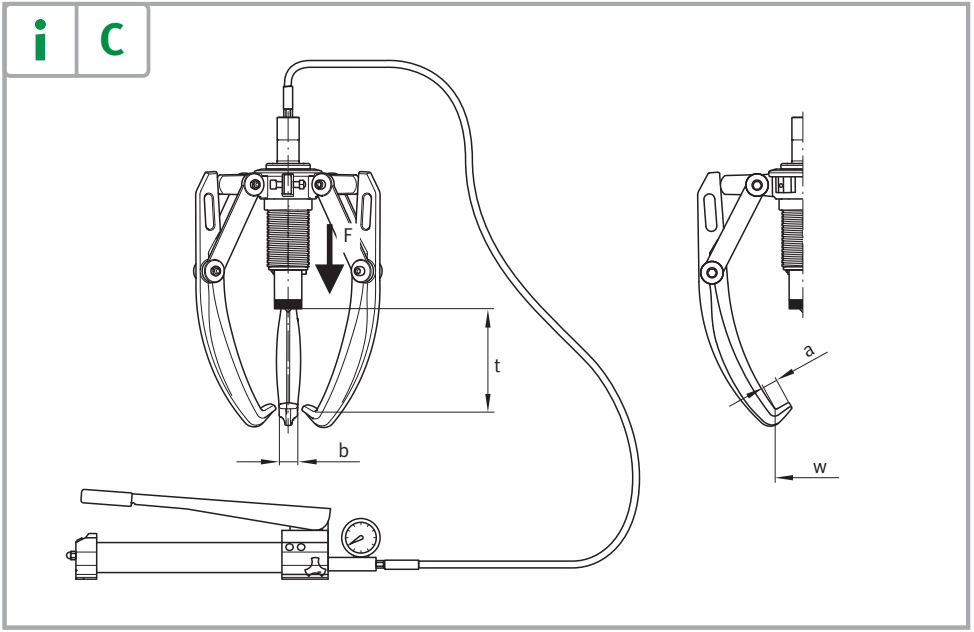
i
C
F
t
b
a
w

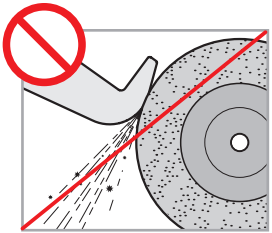

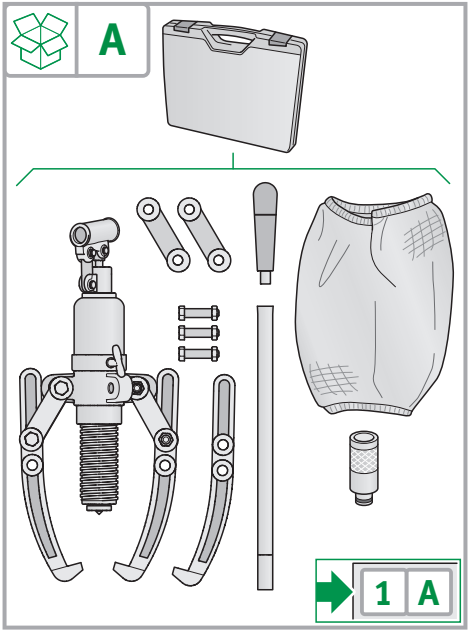
A
1 A

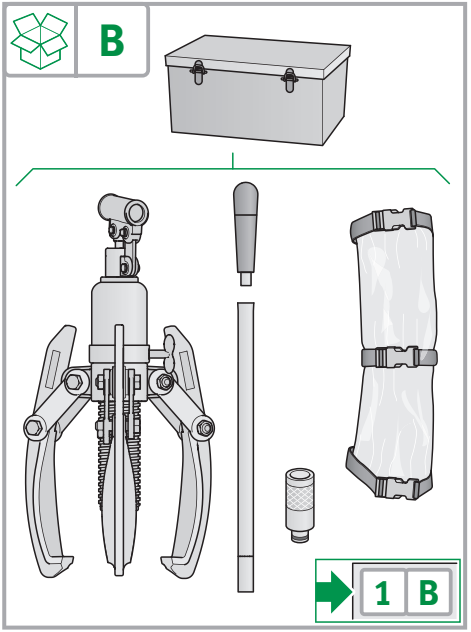
B
1 B

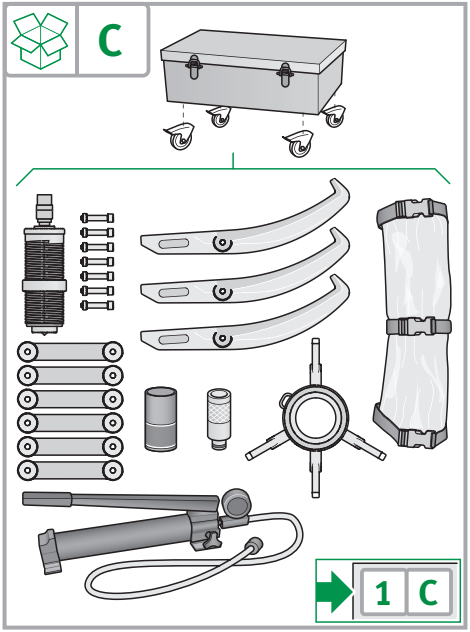
C
1
C

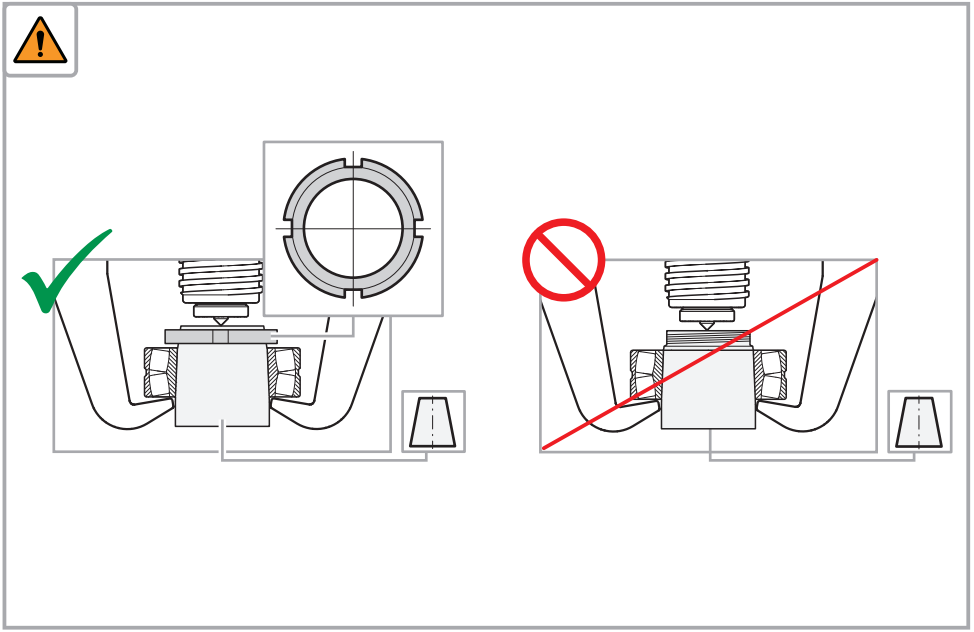

WARNUNG Bei kegeligem Pressverband besteht Lebensgefahr durch schlagartiges Lösen! Sicherungsmutter verwenden!

WARNING Danger of death due to abrupt loosening of tapered press fit. Use retaining nut.

AVERTISSEMENT Risque de mort en cas de desserrage brusque du roulement monté serré directement sur la portée conique. Utiliser l'écrou de serrage.

ADVERTENCIA ¡Com montagens à pressão em veios cónicos existe o perigo de morte por desprendimento súbito! ¡Usar contraporca!

AVISO Com encaixes de pressão cônicos existe risco de morte por soltura súbita! Usar contraporca!

AVVERTENZA

Con calettamento a pressione conico esiste pericolo di morte in caso di allentamento improvviso! Utilizzare dadi di sicurezza!

ПРЕДУПРЕЖДЕНИЕ

При коническом обжимном соединении существует опасность для жизни вследствие внезапного разъединения! Использовать предохранительную гайку!

VAROITUS

Kartiomaisen puristusliitoksen yhtäkkinen irtoaminen voi olla hengenvaarallista! Käytä lukkomutteria!

警告

拉拔与锥轴紧配合的工件时，会产生突然松脱的危险！请使用轴螺母保护！

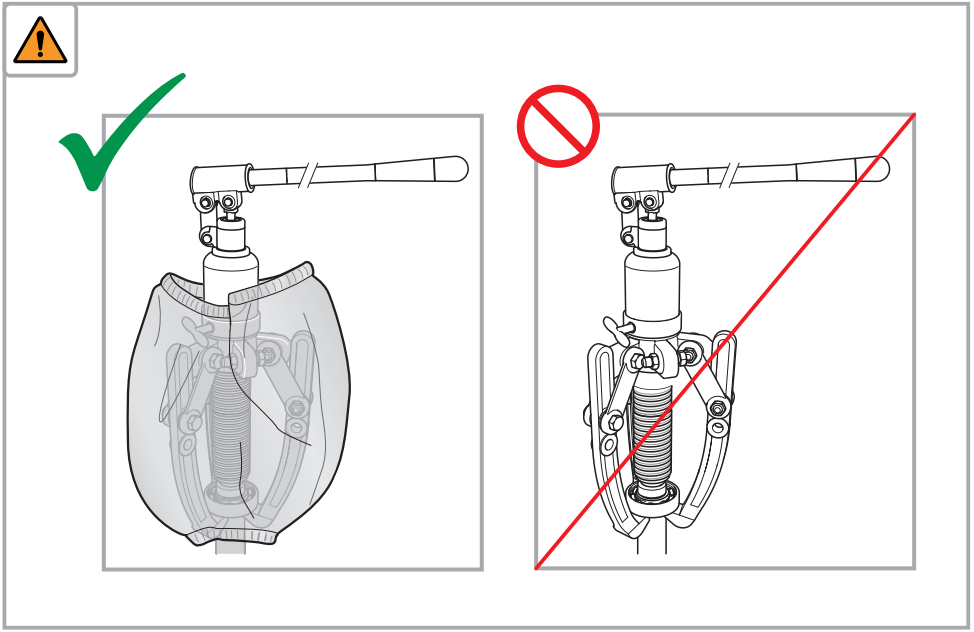

WARNUNG

Lebensgefahr durch umherfliegende Bauteile!
Vor dem Abziehen Sicherheitshülle anbringen!

WARNING

Danger of death due to components launched into the air.
Fit safety cover before extraction.

AVERTISSEMENT

La chute ou la projection de composants peut entraîner la mort. Avant extraction ou avant démontage, placer les housses de sécurité.

ADVERTENCIA

¡Peligro derivado de componentes proyectados!
¡Colocar una funda protectora antes de extraerlos!

AVISO

Risco de morte por componentes em movimento!
Antes de retirar, colocar a esfera de contenção!

AVVERTENZA

Pericolo di morte per via di parti non fissate che possono saltare via! Prima di estrarre applicare l’involucro di sicurezza!

ПРЕДУПРЕЖДЕНИЕ

Опасность для жизни вследствие разлетающихся деталей! Перед снятием установить защитную оболочку!

VAROITUS

Irtoavat osat voivat aiheuttaa hengenvaaran! Laita suojus paikalleen ennen ulosvetoa!

警告

拉拔器的组件存在崩断或弹出的风险！
拉拔作业前请安装安全罩！

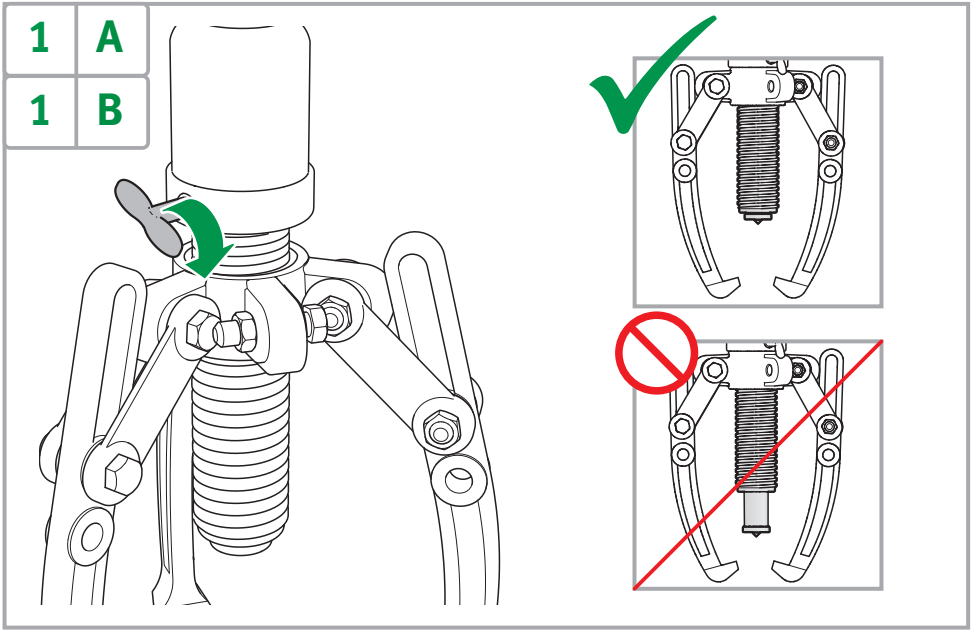
1 A
1 B

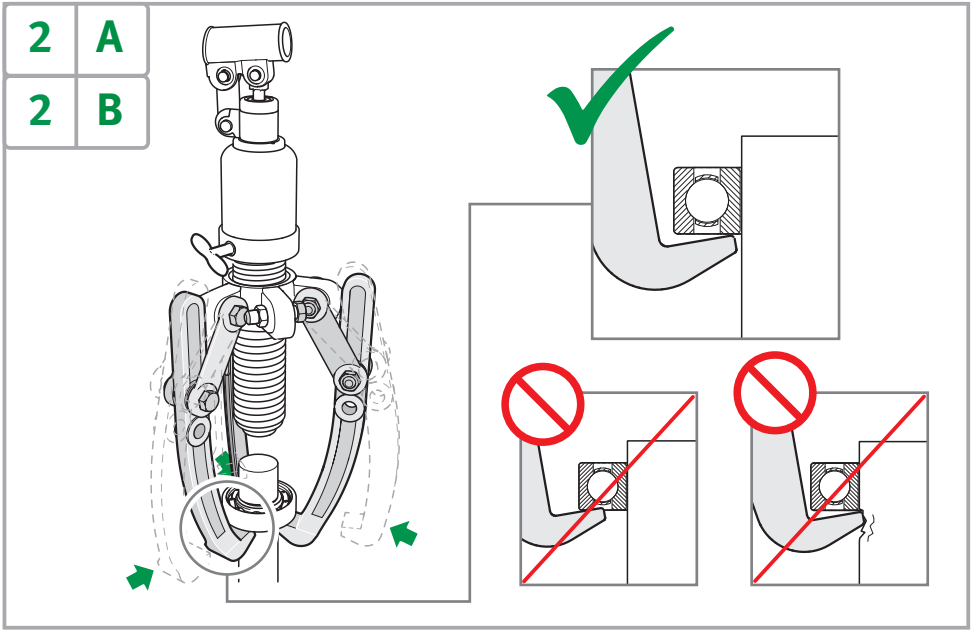
2 A
2 B

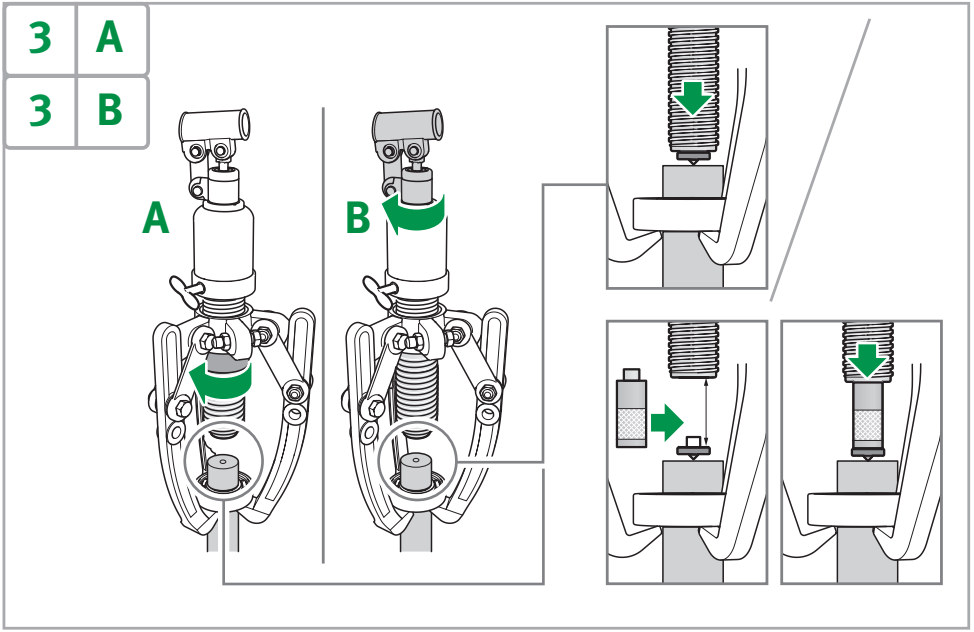
3 A
3 B
A
B

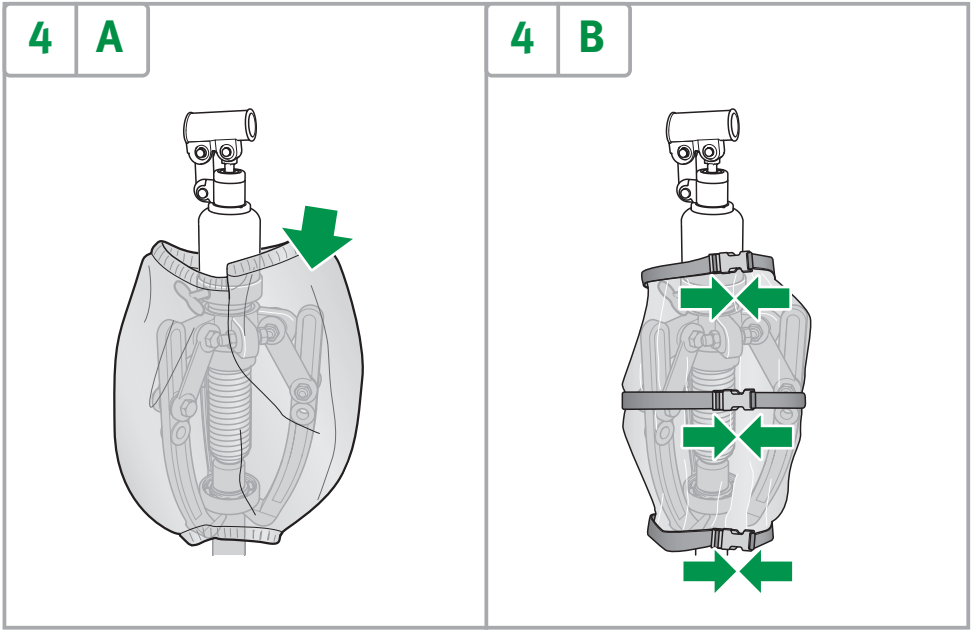
4 A
4 B

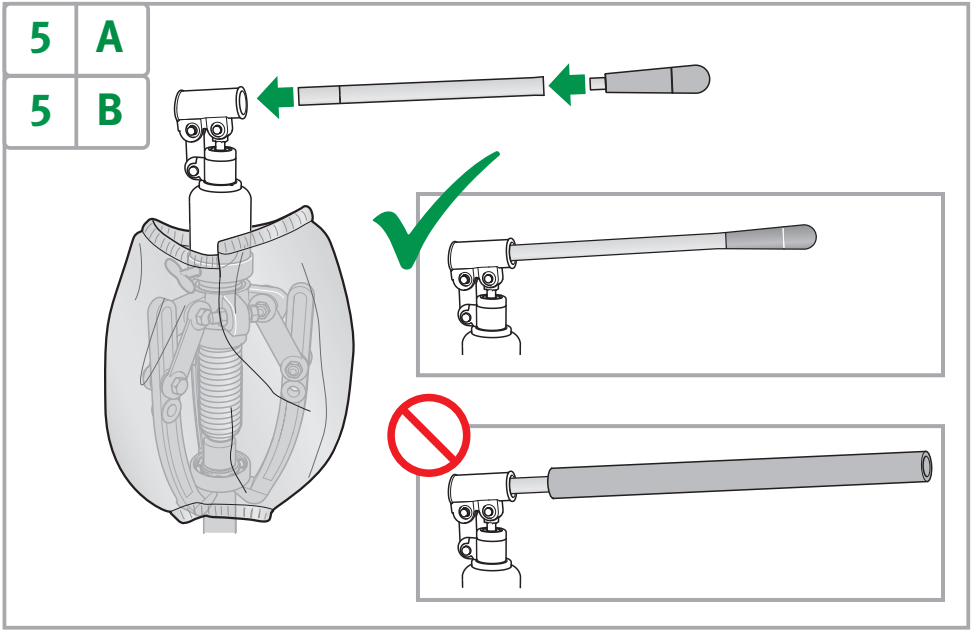
5 A
5 B

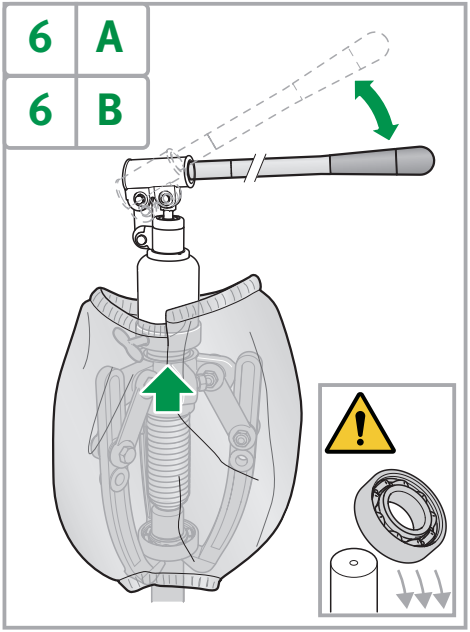
6 A
6 B

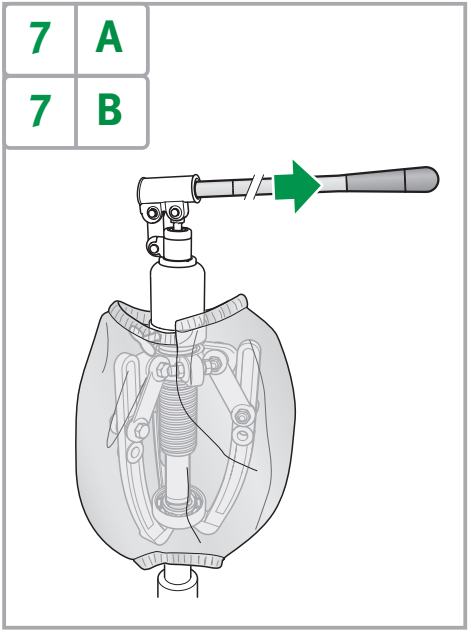
7 A
7 B

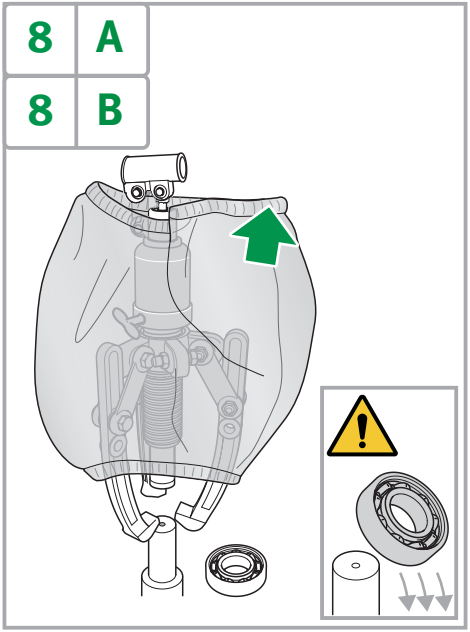
8 A
8 B

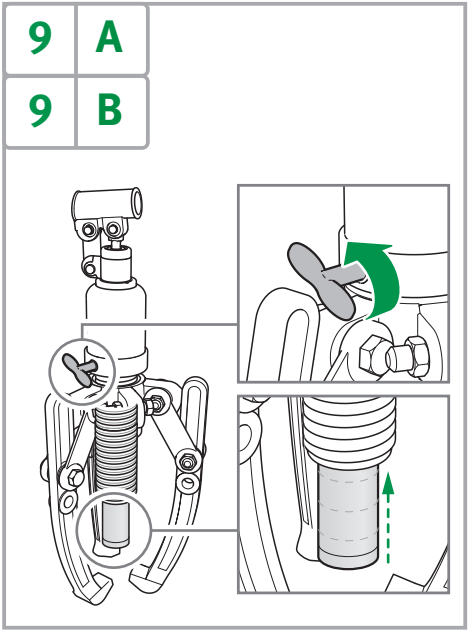
9 A
9 B

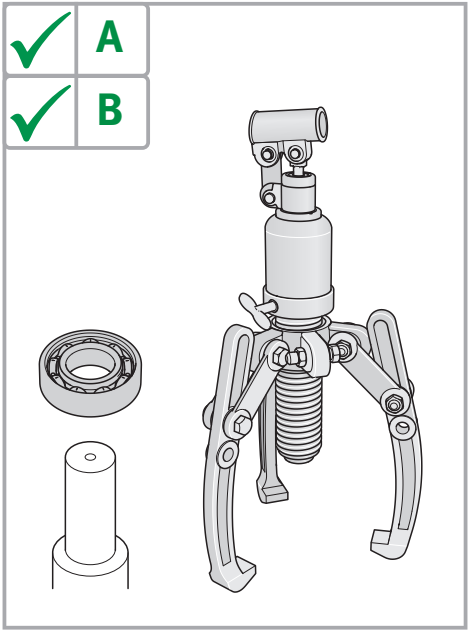
A
B

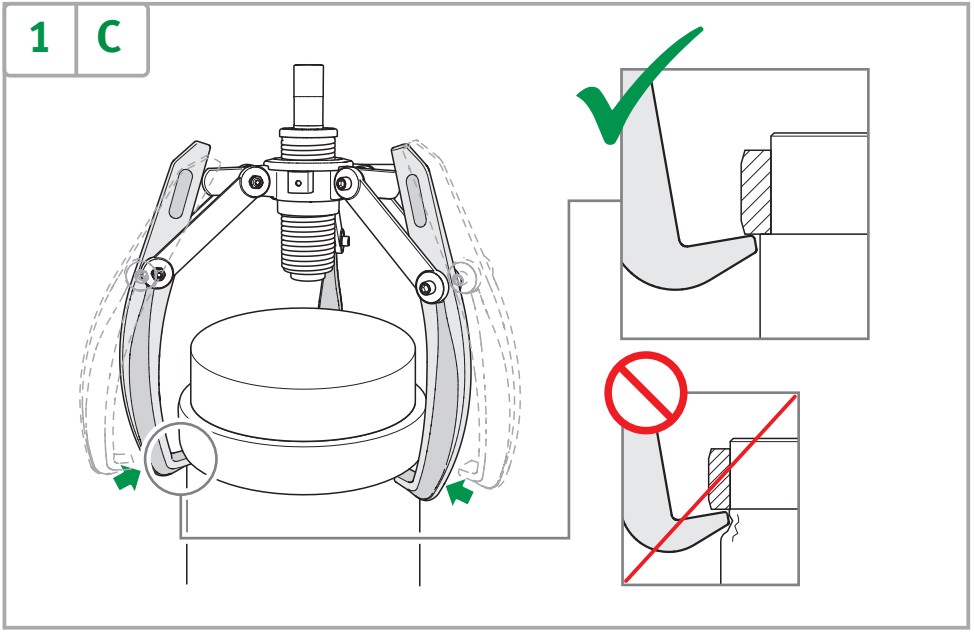
1
C

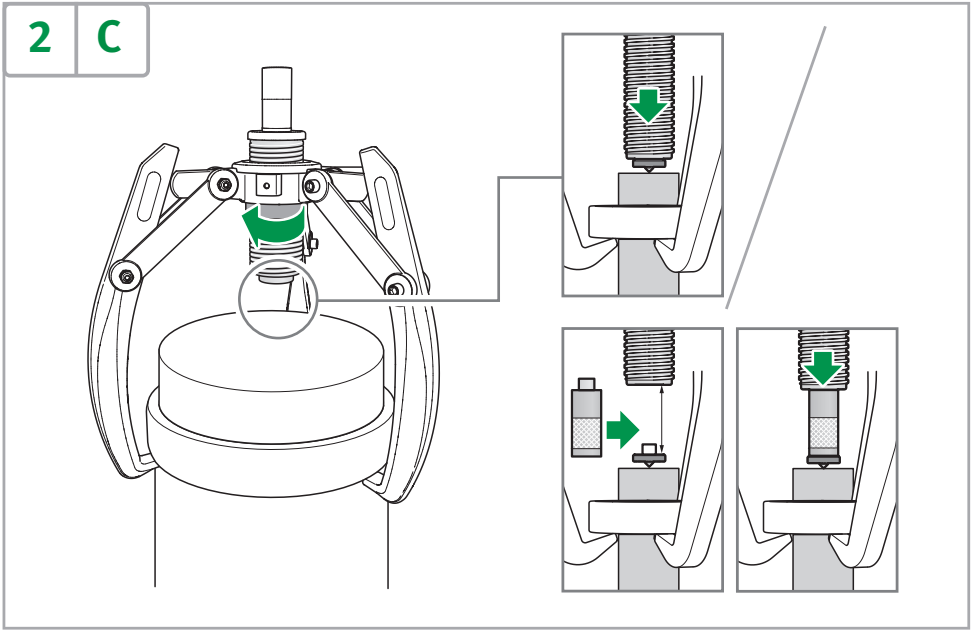
2
C

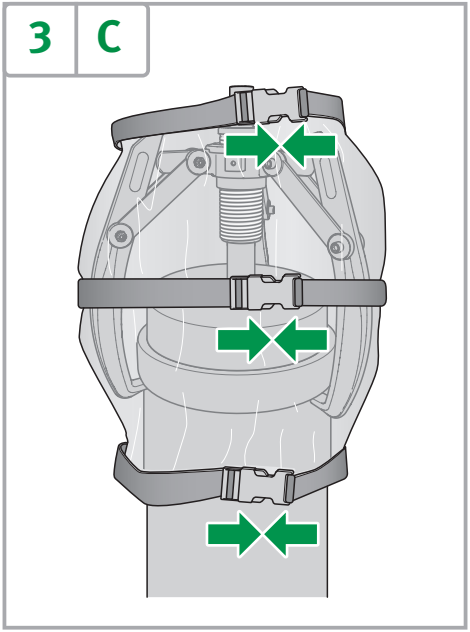
3
C

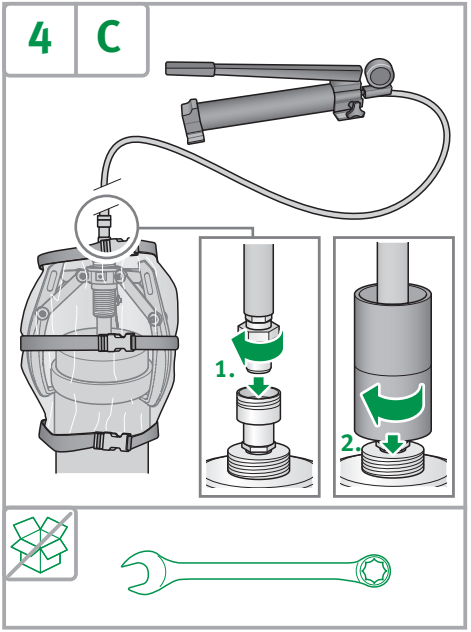
4
C
1.
2.

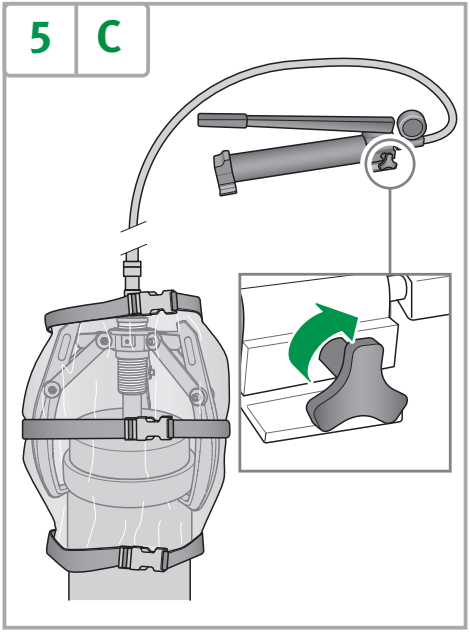
5
C

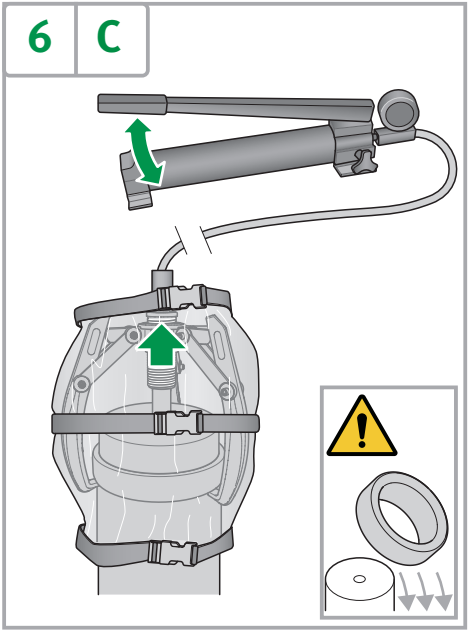
6
C

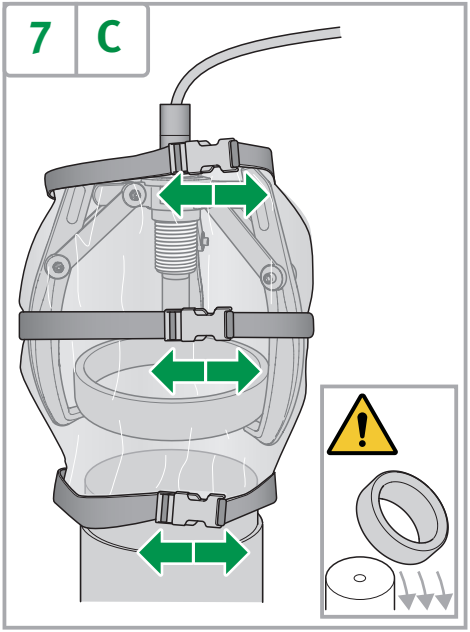
7
C

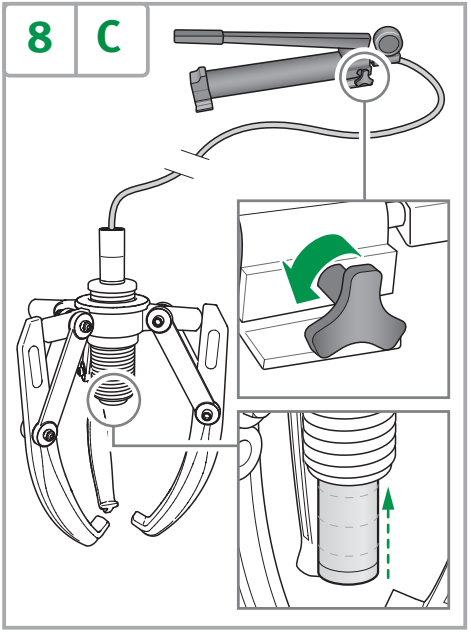
8
C

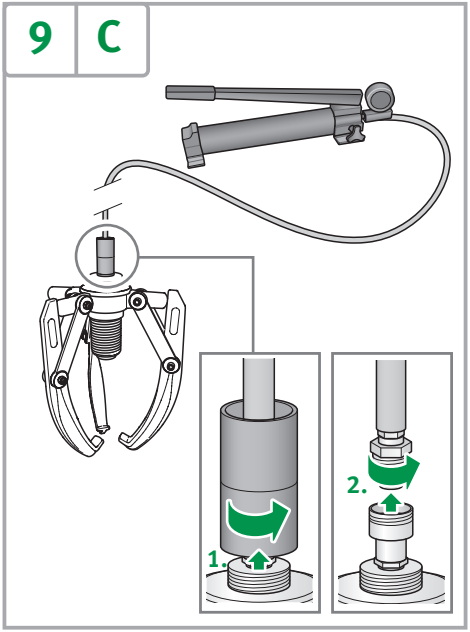
9
C
1.
2.

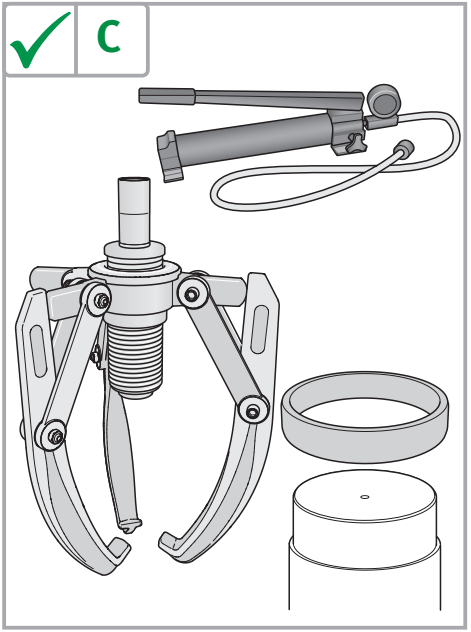
C

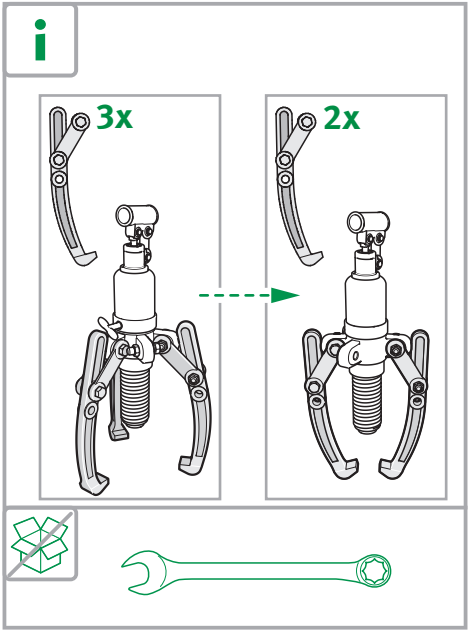
i
3x
2x

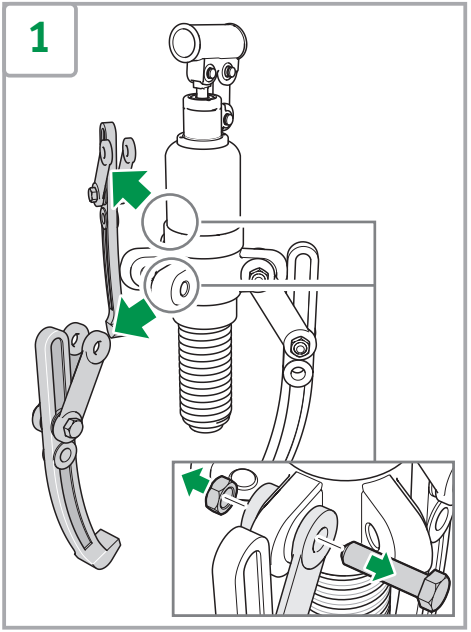
1

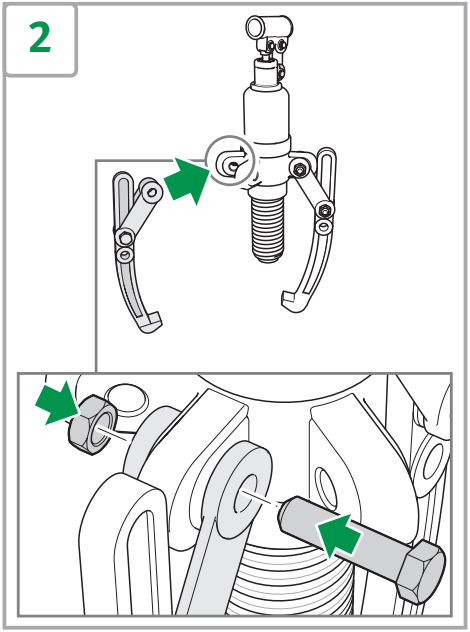
2

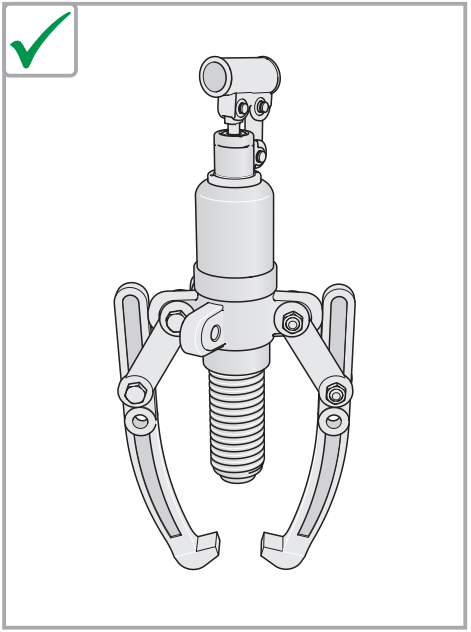

PULLER-HYD.ADAPTER

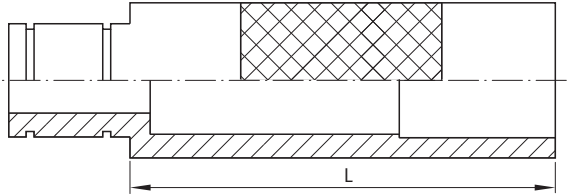

TPI 216

PULLER-HYD.ADAPTER

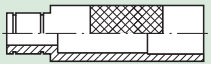	L mm мм	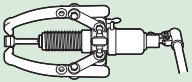
PULLER-HYD.ADAPTER-D25/L50	50	PULLER-HYD40 (60, 100, 100XL)
PULLER-HYD.ADAPTER-D28/L80	80	PULLER-HYD80 (120, 120XL)
PULLER-HYD.ADAPTER-D35/L100	100	PULLER-HYD200 (200XL, 175, 175XL)
PULLER-HYD.ADAPTER-D45/L110	110	PULLER-HYD250 (250 XL)
PULLER-HYD.ADAPTER-D55/L150	150	PULLER-HYD300 (300XL)
PULLER-HYD.ADAPTER-D69/L150	150	PULLER-HYD400 (400XL)
PULLER-HYD.ADAPTER-D69/L250	250	PULLER-HYD400 (400XL)

TPI 216

PULLER-HYD.JAW / PULLER-HYD.JAW-LONG

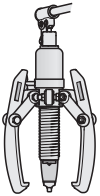

PULLER-HYD

+

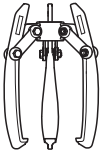

PULLER-HYD..JAW-LONG

=

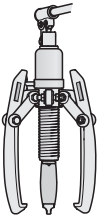

PULLER-HYD..-XL

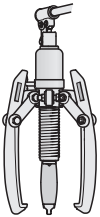

PULLER-HYD..-XL

+

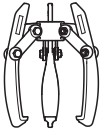

PULLER-HYD..JAW

=

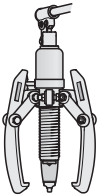

PULLER-HYD

TPI 216

PULLER-HYD.JAW / PULLER-HYD.JAW-LONG

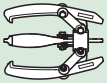	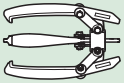
PULLER-HYD40.JAW	**–**
PULLER-HYD60.JAW	**PULLER-HYD60.JAW-LONG**
PULLER-HYD80.JAW	**PULLER-HYD80.JAW-LONG**
PULLER-HYD100.JAW	**PULLER-HYD100.JAW-LONG**
PULLER-HYD120.JAW	**PULLER-HYD120.JAW-LONG**
PULLER-HYD200.JAW	**PULLER-HYD200.JAW-LONG**
PULLER-HYD250.JAW	**PULLER-HYD250.JAW-LONG**
PULLER-HYD300.JAW	**PULLER-HYD300.JAW-LONG**
PULLER-HYD400.JAW	**PULLER-HYD400.JAW-LONG**

TPI 216

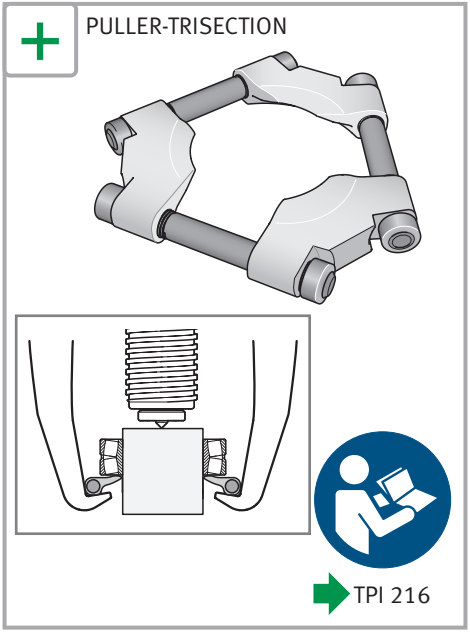
PULLER-TRISECTION
TPI 216

de

EG-Konformitätserklärung

im Sinne der Maschinenrichtlinie Richtlinie 2006/42/EC

Der Hersteller:

Schaeffler Technologies AG & Co. KG
Georg-Schäfer-Straße 30
DE-97421 Schweinfurt

erklärt, dass das nachfolgend bezeichnete Produkt aufgrund seiner Konzipierung und Bauart sowie in der in Verkehr gebrachten Ausführung den einschlägigen grundlegenden Sicherheits- und Gesundheitsanforderungen der EC – Richtlinie über Maschinen 2006/42/EC entspricht. Bei einer mit dem Hersteller nicht abgestimmten Änderung am Produkt verliert diese Erklärung ihre Gültigkeit.

Die alleinige Verantwortung für die Ausstellung dieser Konformitätserklärung trägt der Hersteller.

Produktbezeichnung:	Hydraulische Abzieher
Produktname:	PULLER-HYD
Type:	40, 60 (XL), 80 (XL), 100 (XL), 120 (XL), 200 (XL), 300 (XL), 400 (XL)

Angewandte harmonisierte Normen:

EN-ISO 12100	Sicherheit von Maschinen - Allgemeine Gestaltungsleitsätze - Risikobeurteilung und Risikominderung
EN-ISO 4413	Fluidtechnik - Allgemeine Regeln und sicherheitstechnische Anforderungen an Hydraulikanlagen und deren Bauteile

Name und Anschrift der Person, die bevollmächtigt ist, die technischen Unterlagen zusammenzustellen:

Schaeffler Technologies AG & Co. KG
Georg-Schäfer-Straße 30
D-97421 Schweinfurt

Peter Schuster
Lt. Mechatronik

Ort, Datum:
Schweinfurt, 26.10.2016

Diese Erklärung bescheinigt die Übereinstimmung mit den genannten Richtlinien, beinhaltet jedoch keine Zusicherung von Eigenschaften. Die Sicherheitshinweise der Betriebsanleitung sind zu beachten.

en

EC Declaration of Conformity

in accordance with EC Machinery Directive 2006/42/EC

The manufacturer:

Schaeffler Technologies AG & Co. KG
Georg-Schäfer-Straße 30
DE-97421 Schweinfurt

hereby declares that the product described below is in conformity with the applicable health and safety requirements of the EC Machinery Directive 2006/42/EC in terms of its design and type and in the execution the manufacturer has brought into circulation. This declaration shall cease to be valid if any modification is made to the product without the agreement of the manufacturer.

The sole responsibility for the issuing of this declaration of conformity is within the charge of the manufacturer.

Product description:	Hydraulic Puller
Product name:	PULLER-HYD
Type:	40, 60 (XL), 80 (XL), 100 (XL), 120 (XL), 200 (XL), 300 (XL), 400 (XL)

Applicable harmonized standards:

EN-ISO 12100	Safety of machinery – General principles for design – Risk assessment and risk reduction
EN ISO 4413	Hydraulic fluid power – General rules and safety requirements for systems and their components

Name and address of the authorized person for the technical documentation:

Schaeffler Technologies AG & Co. KG
Georg-Schäfer-Straße 30
D-97421 Schweinfurt

Peter Schuster
VP Mechatronics

Place, Date:
Schweinfurt, 26.10.2016

This declaration certifies conformity with the stated directives but does not represent a guarantee of characteristics.
The safety guidelines in the user manual must be observed.

fr

Déclaration de conformité CE

Conformément à la directive sur les machines Directive 2006/42/CE

Le fabricant :

Schaeffler Technologies AG & Co. KG
Georg-Schäfer-Straße 30
D-97421 Schweinfurt

garantit que le produit ci-dessous est, tant dans sa conception que sa mise en circulation, conforme aux normes de sécurité et de santé établies dans la directive européenne 2006/42/CE sur les machines. Toute modification du produit non approuvée par le fabricant entraîne l'invalidité de la présente déclaration.

La présente déclaration de conformité est établie sous la seule responsabilité du fabricant.

Désignation produit :	Extracteurs hydrauliques
Nom du produit :	PULLER-HYD
Type :	40, 60 (XL), 80 (XL), 100 (XL), 120 (XL), 200 (XL), 300 (XL), 400 (XL)

Normes harmonisées :

EN-ISO 12100	Sécurité des machines – Principes généraux de conception – Appréciation du risque et réduction du risque
EN-ISO 4413	Transmissions hydrauliques – Règles générales et exigences de sécurité relatives aux systèmes et leurs composants

Nom et adresse de la personne autorisée à constituer le dossier technique :

Schaeffler Technologies AG & Co. KG
Georg-Schäfer-Straße 30
D-97421 Schweinfurt

Peter Schuster
Vice-président des services et des produits mécatroniques

Lieu et date :
Schweinfurt, le 26/10/2016

La présente déclaration certifie la conformité avec les directives mentionnées, mais ne constitue en aucun cas une garantie de qualité. Les consignes de sécurité doivent impérativement être respectées.

Schaeffler Technologies AG & Co. KG • Georg-Schäfer-Straße 30 • D-97421 Schweinfurt • Tél.: +49 9721 91-0

es

Declaración de conformidad CE

conforme a lo establecido en la Directiva de máquinas Directiva 2006/42/CE

El fabricante:

Schaeffler Technologies AG & Co. KG
Georg-Schäfer-Straße 30
DE-97421 Schweinfurt
Alemania

declara que el producto que se indica a continuación cumple los requisitos esenciales de seguridad y salud recogidos en la Directiva CE de máquinas 2006/42/CE debido a su diseño y tipo constructivo así como la ejecución puesta en circulación. Esta declaración pierde su validez si se realizan modificaciones al producto no acordadas con el fabricante.

La responsabilidad de la expedición de esta declaración de conformidad recae únicamente sobre el fabricante.

Denominación del producto:	Extractores hidráulicos
Nombre del producto:	PULLER-HYD
Tipo:	40, 60 (XL), 80 (XL), 100 (XL), 120 (XL), 200 (XL), 300 (XL), 400 (XL)

Normas armonizadas aplicadas:

EN-ISO 12100	Seguridad de las máquinas - Principios generales para el diseño - Evaluación del riesgo y reducción del riesgo
EN-ISO 4413	Transmisiones hidráulicas - Reglas generales y requisitos de seguridad para los sistemas hidráulicos y sus componentes

Nombre y dirección de la persona autorizada a confeccionar la documentación técnica:

Schaeffler Technologies AG & Co. KG
Georg-Schäfer-Straße 30
D-97421 Schweinfurt
Alemania

Peter Schuster
LT. Mecatrónica y Servicio

Lugar y fecha:
Schweinfurt, 26/10/2016

Esta declaración certifica la conformidad con las normas mencionadas, pero no constituye ninguna garantía de las características. Las instrucciones de seguridad del manual de instrucciones deben observarse en todo momento.

Schaeffler Technologies AG & Co. KG • Georg-Schäfer-Straße 30 • D-97421 Schweinfurt • Alemania • Tel.: +49 9721 91-0

pt

Declaração de conformidade CE

de acordo com a diretriz de máquinas Diretriz 2006/42/CE

O fabricante: Schaeffler Technologies AG & Co. KG
Georg-Schäfer-Strasse 30
D-97421, Schweinfurt

declara, que o produto descrito abaixo com base na sua elaboração e estrutura e, também a versão comercializada correspondem aos requisitos básicos relevantes de segurança e saúde da Diretriz CE sobre máquinas 2006/42/CE. Em caso de uma alteração no produto não acordada com o fabricante, esta declaração perde a sua validade.

A responsabilidade exclusiva para emissão desta declaração é do fabricante.

Descrição do produto:	Extratores hidráulicos
Nome do produto:	PULLER-HYD
Tipo:	40, 60 (XL), 80 (XL), 100 (XL), 120 (XL), 200 (XL), 300 (XL), 400 (XL)

Normas harmonizadas aplicadas:

EN-ISO 12100	Segurança de máquinas - Diretrizes gerais de configuração – avaliação do risco e redução de risco
EN-ISO 4413	Tecnologia de fluidos – Regras gerais e requisitos técnicos de segurança em sistemas hidráulicos e seus componentes.

Nome e endreço da pessoa, que está autorizado a organizar a documentação técnica:

Schaeffler Technologies AG & Co. KG
Georg-Schäfer-Strasse 30
D-97421 Schweinfurt

Peter Schuster
Gestor de mecatrônica e serviços

Local, Data:
Schweinfurt, 26.10.2016

Esta declaração certifica a conformidade com as Diretrizes acima mencionadas, no entanto, não inclui nenhuma garantia de propriedades. As instruções de segurança do manual de instruções devem ser observadas.

it

Dichiarazione di conformità CE

ai sensi della direttiva macchine Direttiva 2006/42/CE

La casa produttrice: Schaeffler Technologies AG & Co. KG
Georg-Schäfer-Straße 30
DE-97421 Schweinfurt

dichiara che il prodotto di seguito indicato, per concezione e costruzione e nella versione messa in circolazione, è conforme ai requisiti di base pertinenti riguardanti la sicurezza e la salvaguardia della salute previsti dalla direttiva CE macchine 2006/42/CE. In caso di modifiche al prodotto non concordate con la casa produttrice, la presente dichiarazione perde la sua validità.

La presente dichiarazione di conformità è rilasciata sotto la responsabilità esclusiva della casa produttrice.

Designazione del prodotto:	Estrattori idraulici
Nome del prodotto:	PULLER-HYD
Tipo:	40, 60 (XL), 80 (XL), 100 (XL), 120 (XL), 200 (XL), 300 (XL), 400 (XL)

Norme armonizzate applicate:

EN-ISO 12100	Sicurezza delle macchine - Principi generali di progettazione - Valutazione dei rischi e riduzione del rischio
EN-ISO 4413	Oleoidraulica - Regole generali e requisiti di sicurezza per i sistemi e i loro componenti

Nome e indirizzo della persona delegata a costituire il fascicolo tecnico:

Schaeffler Technologies AG & Co. KG
Georg-Schäfer-Straße 30
D-97421 Schweinfurt

Peter Schuster
Dir. Meccatronica e assistenza tecnica

Luogo, data:
Schweinfurt, 26.10.2016

Questa dichiarazione attesta la conformità alle direttive citate, ma non costituisce una garanzia delle proprietà del prodotto. Rispettare assolutamente le indicazioni di sicurezza del manuale d'uso.

ru

Декларация о соответствии стандартам ЕС

в смысле Директивы ЕС по машинам, механизмам и машинному оборудованию Директива 2006/42/EC

Изготовитель:

Schaeffler Technologies AG & Co. KG
Георг-Шефер-штрассе 30
DE-97421 Швайнфурт

заявляет, что обозначенный ниже продукт на основании его проектирования и конструкции, а также выведенного на рынок исполнения соответствует применимым основополагающим требованиям по безопасности и здравосохранению ЕС – Директивы по машинам, механизмам и машинному оборудованию 2006/42/EC. В случае несогласованных с изготовителем изменений продукта, данное заявление становится недействительным.

Единоличную ответственность за выдачу настоящей декларации о соответствии несёт изготовитель.

Обозначение продукта:	гидравлический съемник
Наименование продукта:	PULLER-HYD
Типы:	40, 60 (XL), 80 (XL), 100 (XL), 120 (XL), 200 (XL), 300 (XL), 400 (XL)

Примененные гармонизированные стандарты:

EN-ISO 12100	Безопасность машин и механизмов - основные принципы конструирования, оценки риска и снижения риска
EN-ISO 4413	Гидравлика - общие правила и требования безопасности, касающиеся гидравлических систем и их компонентов

Имя и адрес лица, уполномоченного на составление технической документации:

Schaeffler Technologies AG & Co. KG
Георг-Шефер-штрассе 30
D-97421 Швайнфурт

Петер Шустер
Рук. Мехатроника и сервис

Место, дата:
Швайнфурт, 26.10.2016

Настоящая декларация подтверждает соответствие указанным директивам, однако не содержит гарантии каких-либо свойств. Необходимо соблюдать указания по безопасности инструкции по эксплуатации.

Schaeffler Technologies AG & Co. KG • Георг-Шефер-штрассе 30 • D-97421 Швайнфурт • Тел.: +49-9721-91-0

fin

EU-vaatimustenmukaisuusvakuutus

Konedirektiivin 2006/42/EY mukaisesti

Valmistaja:

Schaeffler Technologies AG & Co. KG
Georg-Schäfer-Straße 30
DE-97421 Schweinfurt

Vakuutamme täten, että alla eritelty tuote täyttää suunnittelutaan ja rakenteellaan sekä markkinoille tuotussa toimituskunnossaan EU-konedirektiivin 2006/42/EY asiaankuuluvat olennaiset turvallisuus- ja terveysvaatimukset. Tämä vaatimustenmukaisuusvakuutus raukeaa, jos tuotetta muunnellaan ilman valmistajan antamaa hyväksyntää.

Valmistaja on yksinvatuullinen tämän yhteenmukaisuusvakuutuksen laadinnasta.

Tuotekuvaus:	Hydrauliset ulosvetimet
Tuotenimi:	PULLER-HYD
Tyyppi:	40, 60 (XL), 80 (XL), 100 (XL), 120 (XL), 200 (XL), 300 (XL), 400 (XL)

Sovellettavat harmonisoidut standardit:

EN-ISO 12100	Konneturvallisuus - Yleiset suunnitteluperiaatteet - Riskin arviointi ja riskien vähentäminen
EN-ISO 4413	Nestetekniikka - Hydraulijärjestelmiä sekä niiden komponentteja koskevat yleiset periaatteet ja turvallisuusvaatimukset

Teknisten asiakirjojen laadintaan valtuutetun henkilön nimi ja osoite:

Schaeffler Technologies AG & Co. KG
Georg-Schäfer-Straße 30
D-97421 Schweinfurt

Peter Schuster
Johtaja Mekatroniikka ja huolto

Paikka, päivämäärä:
Schweinfurt, 26.10.2016

Tämä vakuutus todistaa, että tuote täyttää mainittujen direktiivien vaatimukset, mutta se ei ole lupaus tietyistä ominaisuuksista. Käyttöohjeen esiintämä turvallisuusohjeita on noudatettava.

Schaeffler Technologies GmbH & Co. KG Georg-Schäfer-Straße 30 D-97421 Schweinfurt Puh.: +49-9721-91-0

zhen

欧洲共同体符合性声明

依照欧洲共同体机械指令 2006/42/EC

制造商： Schaeffler Technologies AG & Co. KG
Georg-Schäfer-Straße 30
DE-97421 Schweinfurt

特此声明，以下所述产品在其设计和类型方面符合欧洲共同体机械指令 2006/42/EC 的适用健康和安全要求，并且在独行方面制造商已经投入运进。如果未经制造商同意而对本产品进行任何修改，则本声明将不再有效。

发表本符合性声明的唯一责任是受制造商的掌控。

产品描述：	液压式拔踏器
产品名称：	PULLER-HYD
型号：	40、60 (XL)、80 (XL)、160 (XL)、120 (XL)、200 (XL)、300 (XL)、400 (XL)

适用的统一标准：

EN-ISO 12100	机械安全性——设计的一般原则——风险评估和风险降低
EN-ISO 4413	液压流体动力——对系统及其部件的一般原则和安全要求

经授权的技术资料管理人的姓名和地址：

Schaeffler Technologies AG & Co. KG
Georg-Schäfer-Straße 30
D-97421 Schweinfurt

签署：彼得特
机电仪一体化和服务部门经理

地点、日期：
Schweinfurt, 28.10.2010

本声明仅证明合格证的真实性，并非不代表任何特性的保证。
应保证客户产品中的安全操作。

Schaeffler Technologies AG & Co. KG ● Georg-Schäfer-Straße 30 ● D-97421 Schweinfurt ● 电话：+49 9721 91-0

DEUTSCH Alle Angaben wurden sorgfältig erstellt und überprüft. Für eventuelle Fehler oder Unvollständigkeiten können wir jedoch keine Haftung übernehmen. Technische Änderungen behalten wir uns vor.

© Schaeffler Technologies AG & Co. KG
Ausgabe: 2017, Februar

Nachdruck, auchauszugsweise, nur mit unserer Genehmigung.

ENGLISH Every care has been taken to ensure the correctness of the information contained in this publication but no liability can be accepted for any errors or omissions. We reserve the right to make technical changes.

© Schaeffler Technologies AG & Co. KG
Issued: 2017, February

This publication or parts there of may not be reproduced without our permission.

FRANÇAIS Ce document a été soigneusement composé et toutes ses données vérifiées. Toutefois, nous déclinons toute responsabilité en cas d'erreurs ou d'omissions. Nous nous réservons tout droit de modification.

© Schaeffler Technologies AG & Co. KG
Edition : 2017, février

Aucune reproduction, même partielle, n'est autorisée sans notre accord préalable.

ESPAÑOL Todos los datos se han confeccionado y analizado cuidadosamente. Sin embargo, no nos hacemos responsables de posibles datos erróneos o incompletos. Nos reservamos el derecho a efectuar modificaciones técnicas.

© Schaeffler Technologies AG & Co. KG
Edición: 2017, Febrero

Reservados todos los derechos. Prohibida la reproducción, total o parcial, sin nuestra autorización.

PORTUGUÊS Todos os dados foram elaborados e verificados cuidadosamente. Todavia, não nos responsabilizamos por eventuais erros ou omissões. Reservamo-nos o direito de introduzir modificações técnicas.

© Schaeffler Technologies AG & Co. KG
Edição: 2017, fevereiro

Qualquer reprodução, mesmo parcial, somente poderá ser efetuada com o nosso consentimento.

ITALIANO Tutte le indicazioni sono state redatte e controllate con la massima attenzione. Non ci assumiamo comunque alcuna responsabilità per eventuali errori od omissioni. Ci riserviamo di apportare modifiche tecniche.

© Schaeffler Technologies AG & Co. KG
Edizione: 2017, Febbraio

La riproduzione, anche parziale, è consentita solo previa nostra autorizzazione.

РОССИЯ Данная брошюра была тщательно составлена и проверена на наличие ошибок. Все же мы не несем ответственность за возможные опечатки или неполноту информации. Мы оставляем за собой право внесения изменений, обусловленных техническим прогрессом.

© Schaeffler Technologies AG & Co. KG
Издание: 2017, фебраль

Перепечатка, в том числе частичная, разрешается только с нашего согласия.

SUOMI Kaikki tämän esitteen sisältämät tiedot on tarkastettu. Emme kuitenkaan voi vastata mahdollisista virheistä tai puutteista. Pidätämme itsellämme oikeuden teknisiin muutoksiin.

© Schaeffler Technologies AG & Co. KG
Laadittu: 2017, helmikuu

Kopiointi, myös osittainen, on sallittu vain Schaefflerin luvalla.

中文 为保证资料的正确性，书中每部分都经过了仔细的审核。但本公司不对任何不正确或不完整的数据承担责任。我们保留做技术修改的权利。

© Schaeffler Technologies AG & Co. KG
版本： 2017 年 2 月

没有本公司的正式授权，严禁复制本书或其部分内容。

MATNR 089886143-0000 / BA 49 / multilingual / 2017021 / Printed in Germany by weppert

Schaeffler Technologies AG & Co. KG

Postfach 1260
97419 Schweinfurt
Germany

Georg-Schäfer-Straße 30
97421 Schweinfurt
Germany

Phone +49 2407 9149-66
Fax +49 2407 9149-59

E-mail support.is@schaeffler.com
Internet www.schaeffler.com/services